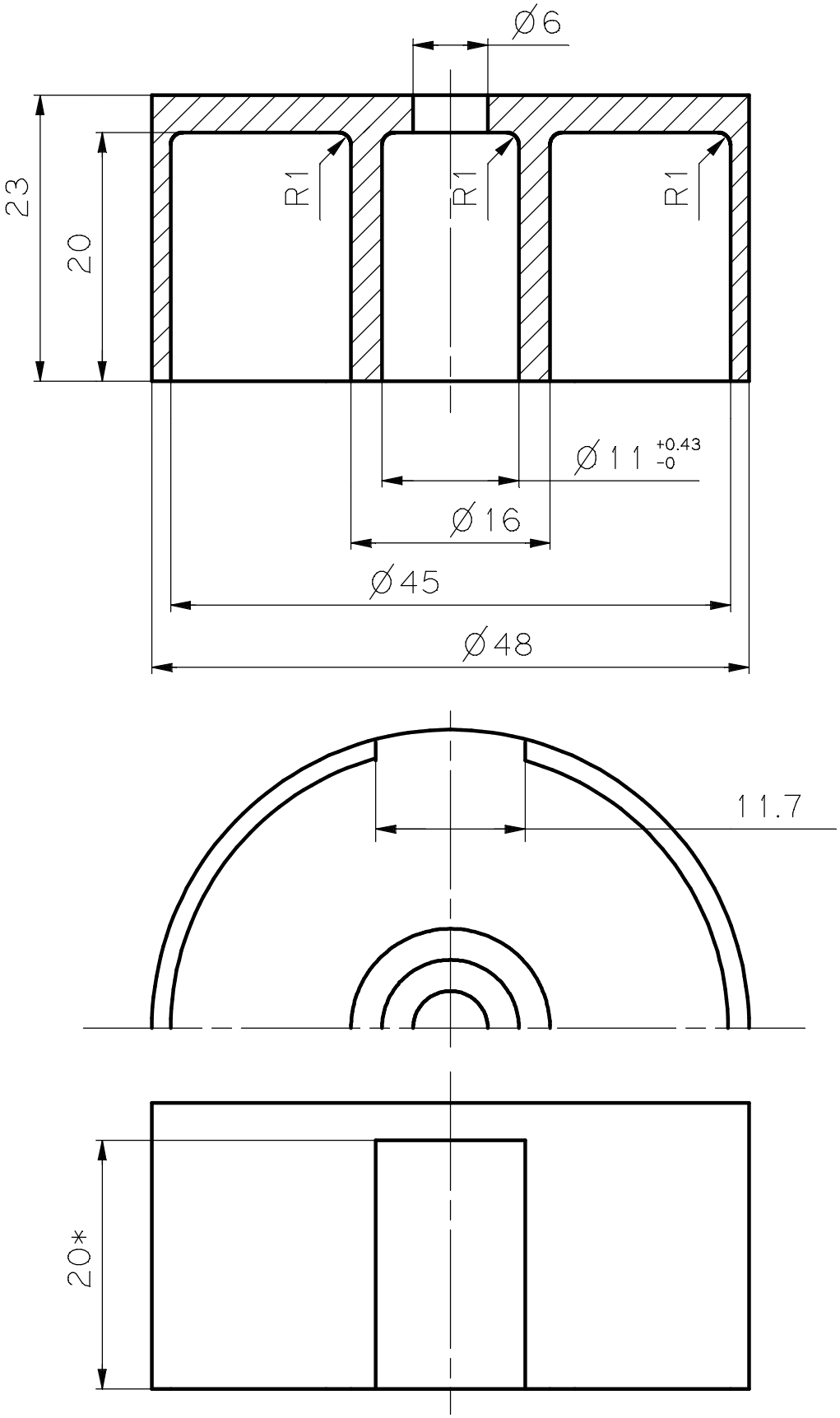
Ø6
23
20
R1
R1
R1
Ø11 +0.43 -0
Ø16
Ø45
Ø48
11.7
20*